DIFFERENZDRUCKMESSUMFORMER MKM

- **Membranmesswerk**
- **kleinster Messbereich 0...10 Pa**
- **Analogausgang 0...10 V oder 4...20 mA**
- **Versorgungsspannung 230 Vac oder 24 Vac**

Baumaße

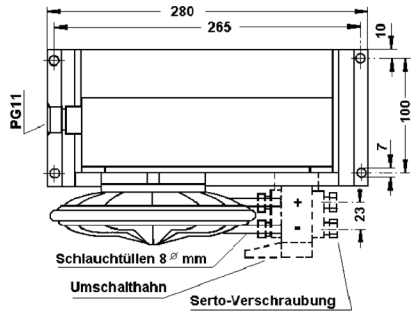

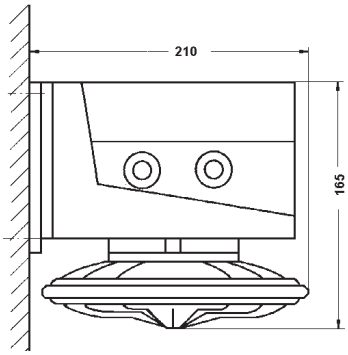

Beschreibung
Präzisionsmessumformer mit Membranmesswerk zur Messwertübertragung von Druck, Unterdruck oder Differenzdruck nicht aggressiver Gase. Der Messumformer ist besonders für kleinste Messspannen ab 10 Pa geeignet, er arbeitet nach dem Kraftkompensationsprinzip. Eine Überprüfung der Kalibrierung ist einfach mit Gewichten möglich.

Technische Daten
Messbereiche

2610 / 2620:	0.....10 Pa bis 0.....60 Pa
2611 / 2621:	0.....50 Pa bis 0.....300 Pa
2612 / 2622:	0.....200 Pa bis 0...1200 Pa
2613 / 2623:	0...1000 Pa bis 0...6000 Pa

Überlastsicherheit:

2610 / 2620 / 2611 / 2621:	1000 Pa
2612 / 2622:	5000 Pa
2613 / 2623	20.000 Pa

statischer Druck:	max. 0,2 bar
Druckanschlüsse:	Schlauchtüllen 8 mm ø
Ausgang:	0...10 V oder 4...20 mA oder 0...20 mA
Kennlinie:	linear oder radiziert
Versorgungsspannung:	230 Vac oder 24 Vac
Leistungsaufnahme:	ca. 6,5 VA
elektrischer Anschluss:	Schraubklemmen
Gehäuse:	ABS, Schutzart IP 65, Maße 280 x 165 x 210 mm (BxHxT)
Umgebungstemperatur:	-10...+50 °C
Gewicht:	ca. 7 kg
EMV:	Prüfung nach EN50081-2, EN50082,2, CE-Zeichen
Toleranz	± 0,2 %

		Art. Nr.
Druckmessumformer MKM, Messspanne 0...10 Pa bis 0...60 Pa		
Kennlinie linear	Messbereich: **Kundenseitige Vorgabe erforderlich!**	**2610**
Kennlinie radiziert	Messbereich: **Kundenseitige Vorgabe erforderlich!**	**2620**
Druckmessumformer MKM, Messspanne 0...50 Pa bis 0...300 Pa		
Kennlinie linear	Messbereich: **Kundenseitige Vorgabe erforderlich!**	**2611**
Kennlinie radiziert	Messbereich: **Kundenseitige Vorgabe erforderlich!**	**2621**
Druckmessumformer MKM, Messspanne 0...200 Pa bis 0...1200 Pa		
Kennlinie linear	Messbereich: **Kundenseitige Vorgabe erforderlich!**	**2612**
Kennlinie radiziert	Messbereich: **Kundenseitige Vorgabe erforderlich!**	**2622**
Druckmessumformer MKM, Messspanne 0...1000 Pa bis 0...6000 Pa		
Kennlinie linear	Messbereich: **Kundenseitige Vorgabe erforderlich!**	**2613**
Kennlinie radiziert	Messbereich: **Kundenseitige Vorgabe erforderlich!**	**2623**
ZUBEHÖR		
Prüfgewicht auf Druckwert abgeglichen		**26002**
Kunststoffschlauch KS 7 x 1,5 mm		**26003**
DÄMPFUNGSDROSSEL DA-MKM		**26010**
AUFPREIS		
Versorgungsspannung 24 Vdc		**76004**

Arthur Grillo GmbH • Am Sandbach 7 • 40878 Ratingen • Telefon 0 21 02 - 47 10 22 • Telefax 0 21 02 - 47 58 82
www.grillo-messgeraete.de • Email: info@grillo-messgeraete.de • Webshop: www.sensor-store.de