DIFFERENZDRUCKANZEIGER DA85

- **Membranmesswerk**
- **Kleinster Messbereich 0...200 Pa**
- **Kompakte Bauform von 70 mm**
- **Schutzart IP 65**

Anzeiger mit Membranmesswerk zur Anzeige von Druck-, Unterdruck oder Differenzdruck nicht aggressiver Gase.

Baumaße

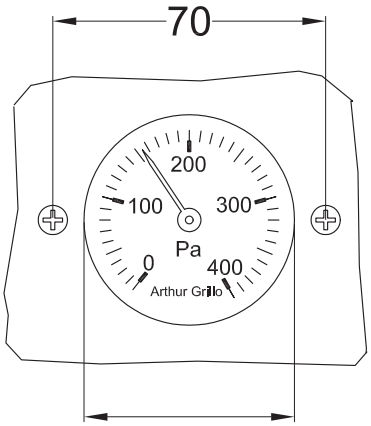

ø 55 mm
Schalttafelschnitt

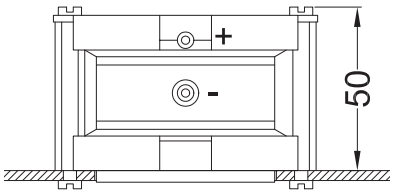

	LEISTUNG:
Überlastsicherheit:	0,2 bar
Statischer Druck:	Max. 0,2 bar
Nullpunkt-Kalibration:	Per REED Kontakt einstellbar, keine zyklische NullPunkt-Kalibration erforderlich
Reaktionszeit:	Unmittelbar
	GENAUIGKEIT / FEHLERGRENZEN:
Nullpunktabweichung:	± 0,75 %
Summe aus Linearität und Hysterese:	< 400 Pa ± 3 %; > 400 Pa ± 2 %
Temperaturdrift Nullpunkt:	± 0,3 % / 10 K
Temperaturdrift Messspanne:	± 0,2 % / 10 K
	TECHNISCHE SPEZIFIKATIONEN:
Betriebsart:	Messmodus
Messstoff:	Luft oder nicht aggressive Gase
Messaufnehmer:	Mechanisches Messwerk
Messeinheit:	Pa
Kleinste Messspanne:	0…200 Pa (2 mbar)
Größte Messspanne:	0...6000 Pa (60 mbar)
Messbereiche:	0...200 Pa (2 mbar), 0...400 Pa (4 mbar), 0...1000 Pa (10 mbar), 0...2000 Pa (20 mbar), 0...4000 Pa (40 mbar), 0...6000 Pa (60 mbar)
Messbereichsauswahl:	Voreingestellt ab Werk
Umgebungstemperatur:	-10...+50 °C
Lagertemperatur:	-25...+60 °C
	PHYSISCH:
Gehäuse:	ABS
Abmessungen:	ø 70 mm, Tiefe 50 mm
Gewicht:	Ca. 90 g
Schutzart:	IP65 nach EN 60529
Anzeige:	Zeigeranzeige auf Skala
Skalierung:	Skalenlänge 300° = ca. 130 mm
Druckanschlüsse:	Schlauchtüllen 5 mm ø
	KONFORMITÄT:
RoHS:	Entspricht RoHS-Richtlinie 2011/65/EU

	Art. Nr.
Differenzdruckanzeiger DA85	**2520**
Messbereich: **Kundenseitige Vorgabe erforderlich!** Sondermessbereich ± auf Anfrage	
ZUBEHÖR	
Montageset mit Befestigungsschrauben, Druckentnahmestutzen und 2 m Kunststoffschlauch (4 x 1,5 mm)	**25111**
1. Grenzwertzeiger rot oder grün - Bitte wählen!	**25201**

DRUCK

Stand: 22.08.17